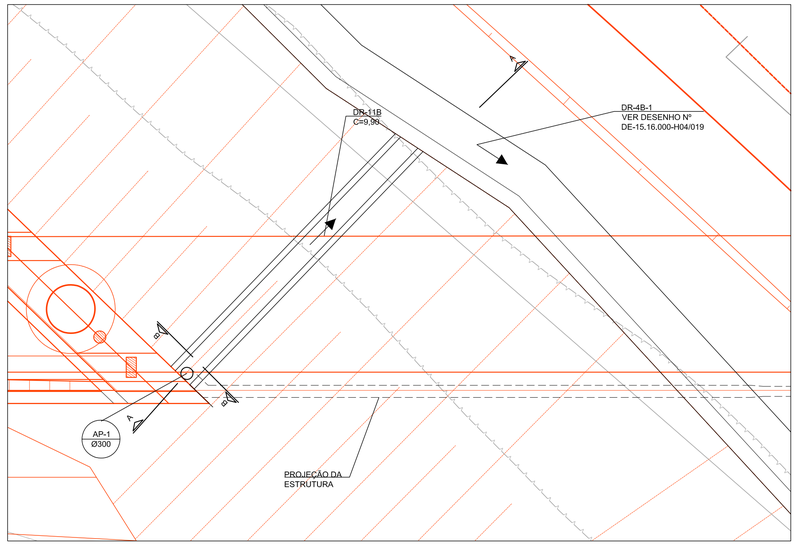

DETALHE 1 - PLANTA (ENCONTRO E01)

ESC. 1:75

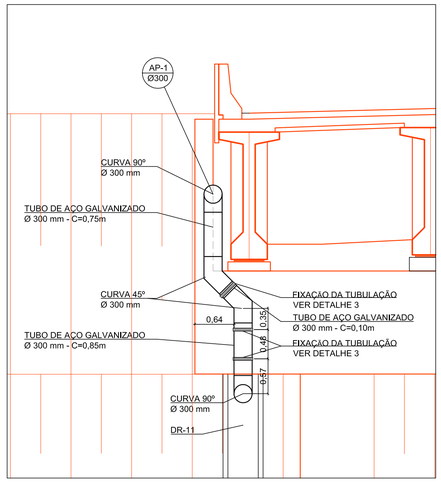

CORTE B-B

ESC. 1:50

DETALHE 3 - FIXAÇÃO DAS TUBULAÇÕES VERTICAIS

ESC. 1:10

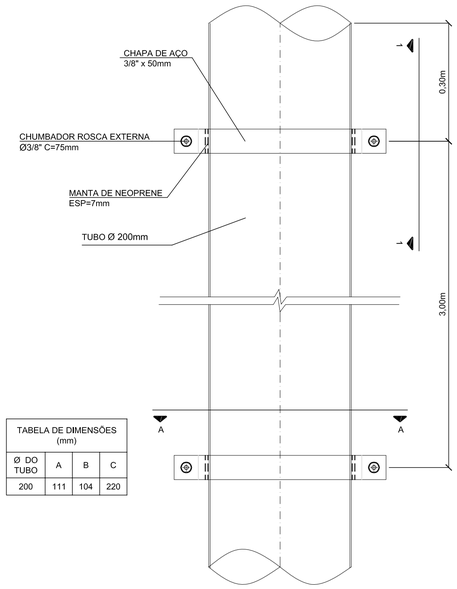

PLANTA

TABELA DE DIMENSÕES (mm)			
Ø DO TUBO	A	B	C
200	111	104	220

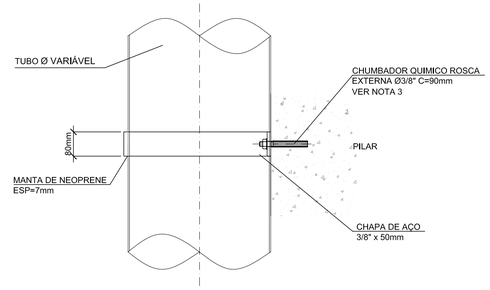

VISTA 1-1

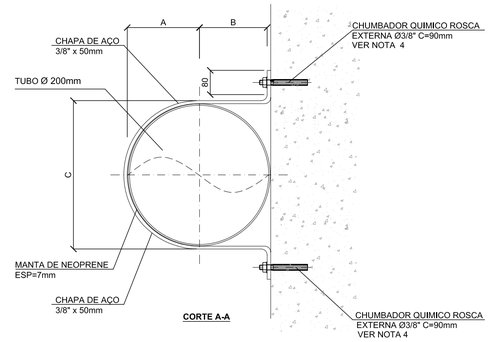

CORTE A-A

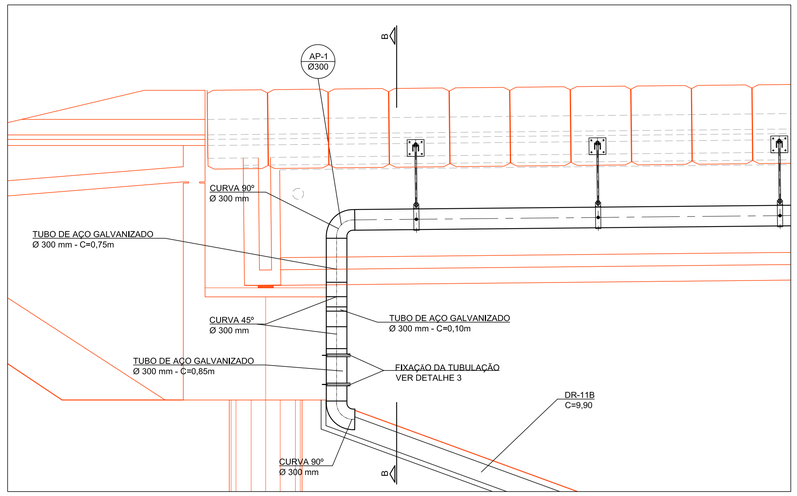

CORTE A-A

ESC. 1:50

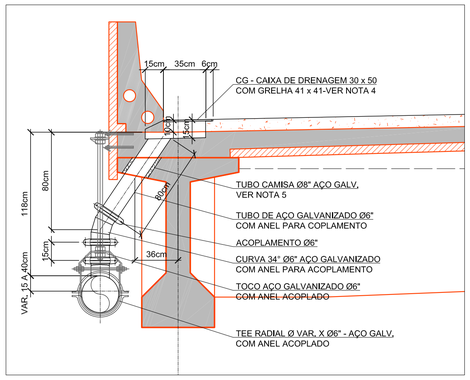

DETALHE DAS CAIXAS DE CAPTAÇÃO COM GRELHA (CG)

ESC. 1:25

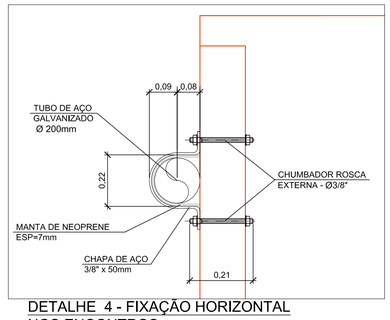

DETALHE 4 - FIXAÇÃO HORIZONTAL NOS ENCONTROS

ESC. 1:10

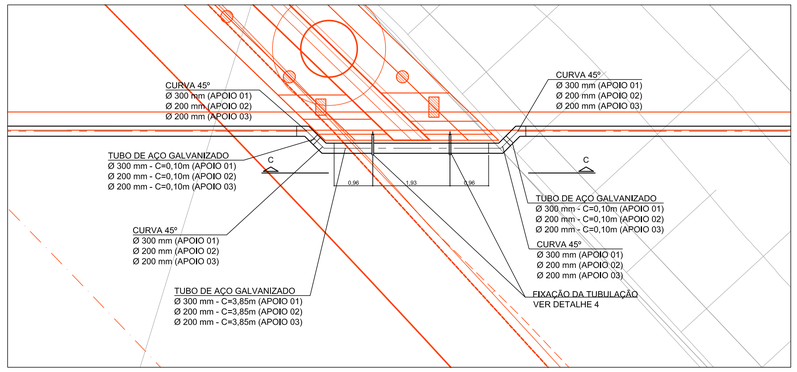

DETALHE 2 - PLANTA (APOIOS 01,02 E 03)

ESC. 1:75

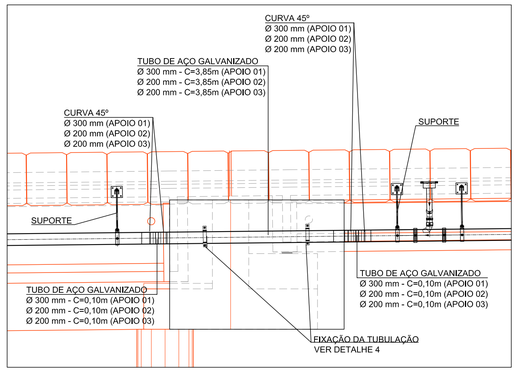

CORTE C-C

ESC. 1:50

NOTAS:

1. MEDIDAS EM METRO E DIÂMETROS EM MILÍMETROS, EXCETO INDICAÇÃO CONTRÁRIA.
2. PARA NOTAS, LEGENDA E DETALHES VER DESENHO Nº DE-15.16.652-H03/001.
3. AS DIMENSÕES CONSTANTES DAS TABELAS DEVERÃO SER CONFIRMADOS NA OBRA, ANTES DA EXECUÇÃO DOS SUPORTES.
4. OS CHUMBADORES DEVERÃO SER EM AÇO INOX DO TIPO QUÍMICO COM CÁPSULA RESINA EPOXÍCA, BI COMPONENTE, COM BARRA ROSCADA, PORCA E ARRUELA E RESISTENTES ÀS CARGAS DE TRABALHO E ARRANCAMENTO ABAIXO ESPECIFICADOS.
   - CHUMBADOR QUIMICO Ø BARRA 3/8" PROFUNDIDADE DO FURO=9cm.
   - Ø FURO 7/16" COMPRIMENTO DA BARRA ROSCADA=13cm.
   - TORQUE DE APERTO:24 Nxm.
   - LIMPAR O FURO COM AR COMPRIMIDO, INTRODUZIR A CÁPSULA, INTRODUZIR A BARRA ROSCADA ROMPENDO A CÁPSULA E GIRANDO A BARRA PARA HOMOGENEIZAR A RESINA.
   - FAZER TESTE EM 3 BARRAS ANTES DO INÍCIO DOS SERVIÇOS.
   - PARA OS ENSAIOS DEVERÃO SER CONSIDERADOS 15 kN PARA CARGA DE TRABALHO EM 30% DOS CHUMBADORES E 60 kN PARA CARGA DE ARRANCAMENTO EM 5% DOS REFERIDOS CHUMBADORES.

Nº	DISCRIMINAÇÃO	REVISOR	VERIFICAÇÃO DA CONFORMIDADE	
B	ALTERAÇÃO DOS DIÂMETROS DO SISTEMA DE DRENAGEM DA OAE	ETTORE J. BOTTURA JUL/16	MARIA B.S. NUNES/SOLANGE M. POLLAN JUL/16	ANTONIO CAVAGLIANO JUL/16

REVISÕES

CÓDIGO	OBJETO
DE-15.16.652-H03/001	LOCAÇÃO DAS CAPTAÇÕES DE DRENAGEM DA OAE 652
DE-15.16.652-C01/008	FORMA - APOIO 3
DE-15.16.652-C01/007	FORMA - APOIO 2
DE-15.16.652-C01/006	FORMA - APOIO 1
DE-15.16.652-C01/005	OAE 652 - FORMA - ENCONTRO E01

DOCUMENTOS DE REFERÊNCIA

Consórcio Elo Norte

PROJ.	ALESSANDRO MENDES RIBEIRO	SET/14
COORD. ÁREA	DÉBORA NOGUEIRA TARGAS	
COORD. PROJ.	ETTORE J. BOTTURA	
RESP.TEC.	ETTORE J. BOTTURA	CREA: 0600440227

ARTICULAÇÃO DAS FOLHAS

VERIFICAÇÃO DA CONFORMIDADE DERSA

EG/DIPRO	ANTONIO CAVAGLIANO
EG/DECOP	SOLANGE M. POLLAN
	MARIA BEATRIZ SILVA NUNES

ESTA FOLHA É PROPRIEDADE DA DERSA DESENVOLVIMENTO RODOVIÁRIO S. A., E SEU CONTEÚDO NÃO PODE SER COPIADO OU REVELADO A TERCEIROS.
A LIBERAÇÃO OU A VERIFICAÇÃO DA CONFORMIDADE DESTE DOCUMENTO NÃO EXIME A PROJETISTA DE SUA RESPONSABILIDADE SOBRE O MESMO.

LOTE 06 | ESC: INDICADA | PROJ. 077

DERSA Desenvolvimento Rodoviário S. A.

EMPREENDIMENTO: RODOANEL MÁRIO COVAS | TRECHO: 16 - NORTE | SUBTRECHO: 652

OBJETO: DETALHES
LOCAÇÃO DAS CAPTAÇÕES DE DRENAGEM DA OAE 652

LOCAL: EST. 6578+14,944 A EST. 6585+17,060
OAE 652 - PONTE SOBRE O RIO BAQUIRIVÚ

CÓDIGO: DE-15.16.652-H03/002 | REVISÃO: B